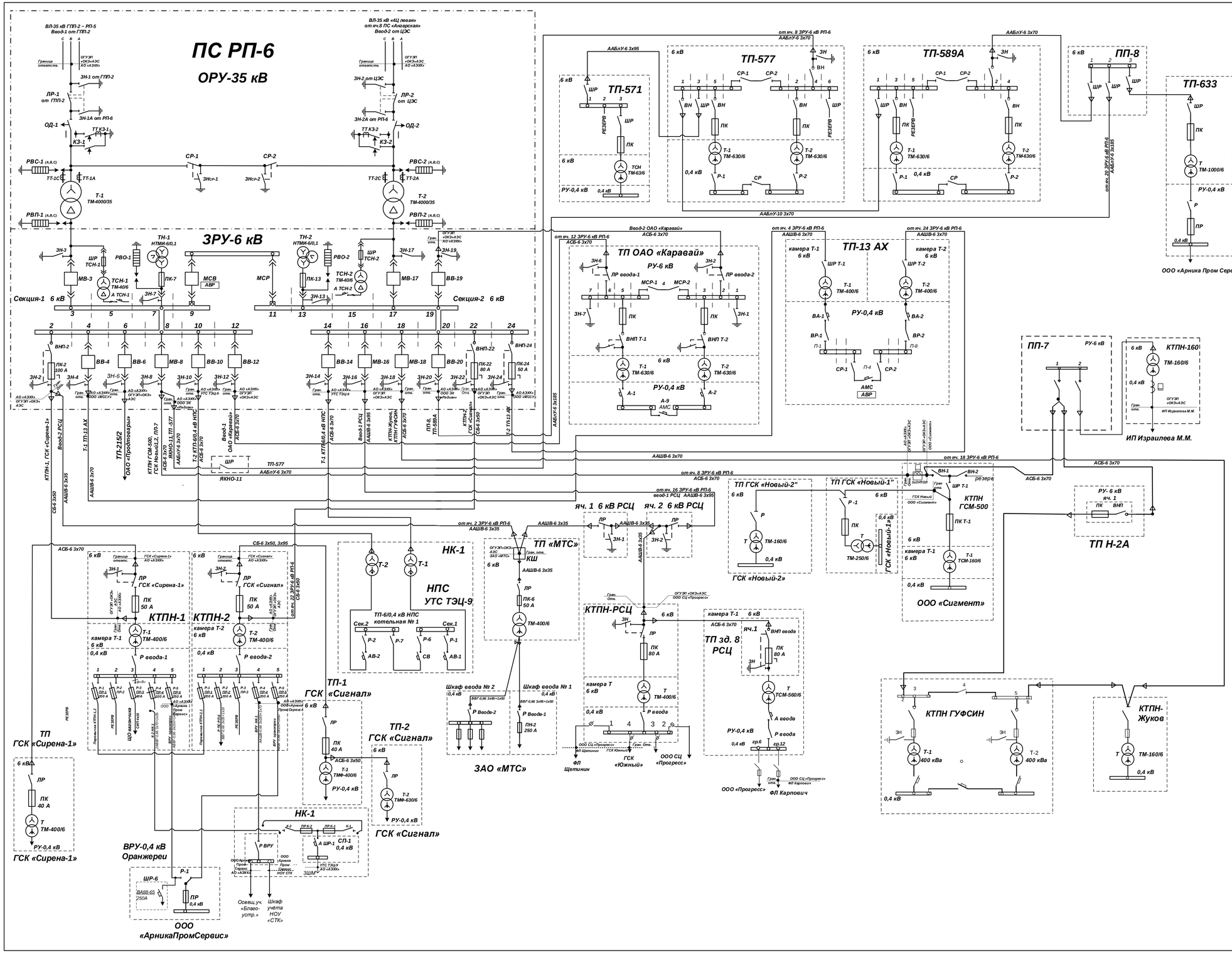
ПС РП-6
ОРУ-35 кВ
ЗРУ-6 кВ
ВЛ-35 кВ ГПП-2 – РП-5
Ввод-1 от ГПП-2
ВЛ-35 кВ «ЩГезел»
от яч.8 ПС «Ангарская»
Ввод-2 от ЦЭС
ЗН-1 от ГПП-2
ЗН-2 от ЦЭС
ЗН-1А от РП-6
ЗН-2А от РП-6
ЛР-1 от ГПП-2
ЛР-2 от ЦЭС
ОД-1
ОД-2
КЗ-1
КЗ-2
ТТ-1С
ТТ-1А
ТТ-2С
ТТ-2А
РВС-1
РВП-1
РВС-2
РВП-2
Т-1 ТМ-4000/35
Т-2 ТМ-4000/35
СР-1
СР-2
ЗНсн-1
ЗНсн-2
Секция-1 6 кВ
Секция-2 6 кВ
ТН-1 НТМИ-6/0,1
ТН-2 НТМИ-6/0,1
РВО-1
РВО-2
ШР ТСН-1
ШР ТСН-2
ТСН-1 ТМ-40/6
ТСН-2 ТМ-40/6
А ТСН-1
А ТСН-2
МВ-3
МВ-17
ВВ-19
ПК-7
ПК-13
МСВ
АВР
МСР
ВНП-2
ВНП-22
ВНП-24
ПК-2 100 А
ПК-22 80 А
ПК-24 50 А
ВВ-4
ВВ-6
МВ-8
ВВ-10
ВВ-12
ВВ-14
МВ-16
МВ-18
ВВ-20
ТП-571
ТП-577
ТП-589А
ПП-8
ТП-633
ООО «Арника Пром Сервис»
ТП-21БЛ2
ОАО «Протоварыч»
ТП ОАО «Каравай»
РУ-6 кВ
ВНП Т-1
ВНП Т-2
Т-1 ТМ-630/6
Т-2 ТМ-630/6
РУ-0,4 кВ
АМС
ТП-13 АХ
камера Т-1 6 кВ
камера Т-2 6 кВ
Т-1 ТМ-400/6
Т-2 ТМ-400/6
ПП-7
КТПН-160
ТМ-160/6
ИП Израилева М.М.
ТП ГСК «Новый-2»
ТП ГСК «Новый-1»
КТПН ГСМ-500
ГСК «Новый-1»
ООО «Сигмент»
ТП Н-2А
яч. 1 6 кВ РСЦ
яч. 2 6 кВ РСЦ
ТП «МТС»
НК-1
НПС УТС ТЭЦ-9
ТП-6/0,4 кВ НПС котельная № 1
КТПН-1
КТПН-2
ТП ГСК «Сирена-1»
ГСК «Сирена-1»
ГСК «Сигнал»
ТП-1 ГСК «Сигнал»
ТП-2 ГСК «Сигнал»
ЗАО «МТС»
КТПН-РСЦ
ТП зд. 8 РСЦ
ТСМ-560/6
ГСК «Южный»
ООО СЦ «Прогресс»
ФЛ Щеглинин
ФЛ Карпович
КТПН ГУФСИН
КТПН-Жуков
ВРУ-0,4 кВ Оранжереи
ООО «АрникаПромСервис»
ШР-6
ПР 0,4 кВ
Освещ.уч. «Благоустр.»
Шкаф учёта НОУ «СТК»
Шкаф ввода № 2
Шкаф ввода № 1
ВВГ-0,66 3х95+1х50
Р ввода-1
Р ввода-2
ПН-2 250 А
ПК 80 А
ПК 40 А
ПК 50 А
ПК-6 50 А
ТСН ТМ-63/6
Т-160/6
ТМ-250/6
ТСМ-160/6
ТМ-1000/6
ТМ-160/6
Т-1 400 кВа
Т-2 400 кВа
ТМ-400/6
ТМФ-400/6
ТМФ-630/6
РУ-0,4 кВ
СП-1 0,4 кВ
А ШР-1
УТС ТЭЦ-9 АО «АЭХК»
ЗШМ
ООО «Арника Пром Сервис» НОУ СТК
ООО СЦ «Прогресс» ФЛ Карпович
ООО «Прогресс»
ГСК Новый ООО «Сигмент»
ГСК «Южный»
ГСК «Сирена-1»
ГСК «Сигнал»
ОГУЭП «ОКЭ» АЭС АО «АЭХК»
ОГУЭП «ОКЭ»АЭС АО «АЭХК»
Граница отвеет.
Гран. отв.
АО «АЭХК» ОГУЭП «ОКЭ»АЭС
АО «АЭХК» ОГУЭП «ОКЭ»АЭС ООО «МССУ»
АО «АЭХК» ОГУЭП «ОКЭ»АЭС ООО «Рубидиум»
АО «АЭХК» ОГУЭП «ОКЭ»АЭС ООО «МССУ»
АО «АЭХК» ОГУЭП «ОКЭ»АЭС ООО «Сигнал»
АО «АЭХК» ОГУЭП «ОКЭ»АЭС ООО «Сигнал»
АО «АЭХК» ОГУЭП «ОКЭ»АЭС ООО «Рубидиум»
АО «АЭХК» ОГУЭП «ОКЭ»АЭС ООО «Арника Пром Сервис»
АО «АЭХК» ОГУЭП «ОКЭ»АЭС ИП Израилева М.М.
ОГУЭП «ОКЭ»АЭС ООО СЦ «Прогресс»
ОГУЭП «ОКЭ»АЭС ЗАО «МТС»
ОГУЭП «ОКЭ»АЭС ООО СЦ «Прогресс»
ОГУЭП «ОКЭ»АЭС ООО «Сигнал»
ОГУЭП «ОКЭ»АЭС ООО «Рубидиум»
ОГУЭП «ОКЭ»АЭС ООО «МССУ»
ОГУЭП «ОКЭ»АЭС ООО «Сигнал»
ОГУЭП «ОКЭ»АЭС ООО «Рубидиум»
ОГУЭП «ОКЭ»АЭС ООО «Арника Пром Сервис»
ОГУЭП «ОКЭ»АЭС ИП Израилева М.М.
ОГУЭП «ОКЭ»АЭС ООО СЦ «Прогресс»
ОГУЭП «ОКЭ»АЭС ООО «Сигнал»
ОГУЭП «ОКЭ»АЭС ООО «Рубидиум»
ОГУЭП «ОКЭ»АЭС ООО «МССУ»
ОГУЭП «ОКЭ»АЭС ООО «Сигнал»
ОГУЭП «ОКЭ»АЭС ООО «Рубидиум»
ОГУЭП «ОКЭ»АЭС ООО «Арника Пром Сервис»
ОГУЭП «ОКЭ»АЭС ИП Израилева М.М.
ОГУЭП «ОКЭ»АЭС ООО СЦ «Прогресс»
ОГУЭП «ОКЭ»АЭС ЗАО «МТС»